ASTRALPOOL	DIMENSIONES DIMENSIONS	Rev. 00 Año / Year: 2007 Pág./Page 1 / 1 ESP / ENG

CÓDIGO / CODE: **32113**

DESCRIPCIÓN: **KIT HIDROMASAJE P.H. LONG. PASAMURO 195mm.**

DESCRIPTION: **HYDROMASSAGE KIT C.P. LENGHT WALL CONDUIT 195 mm.**

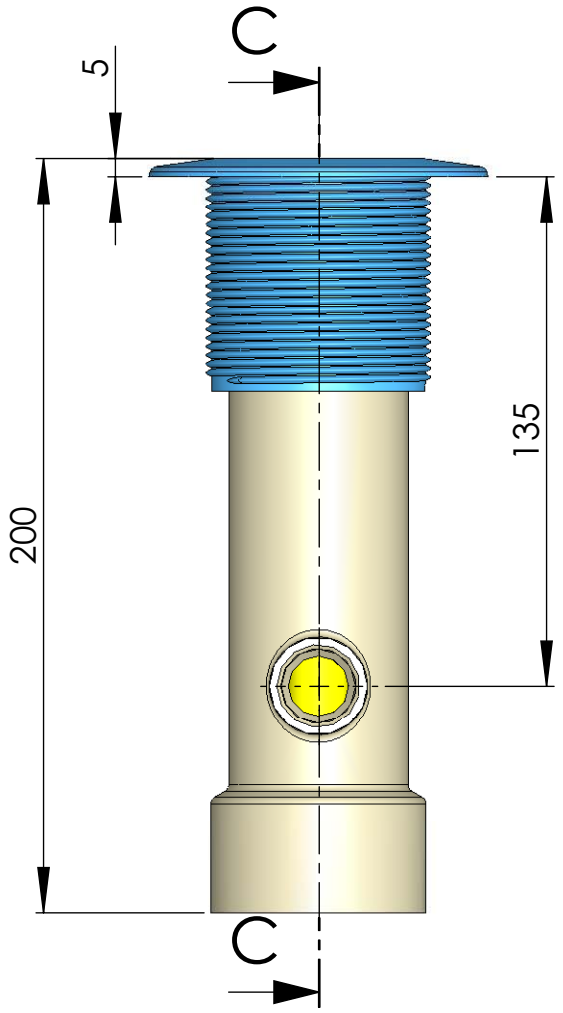

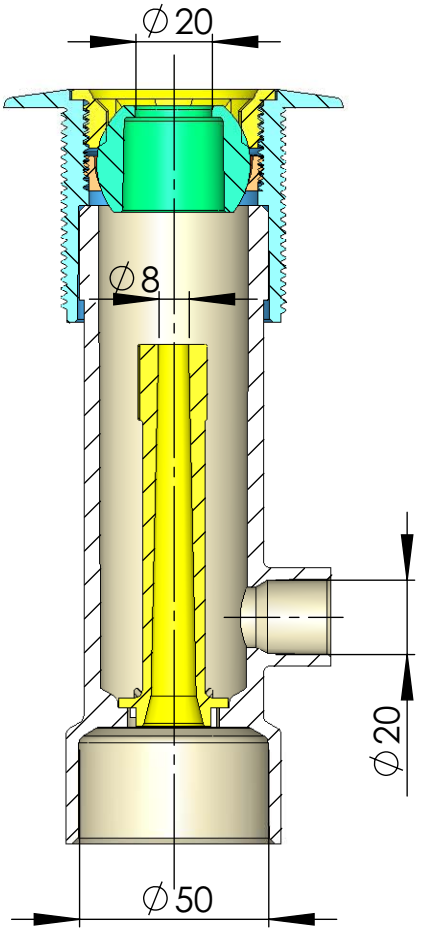

SECCIÓN C-C

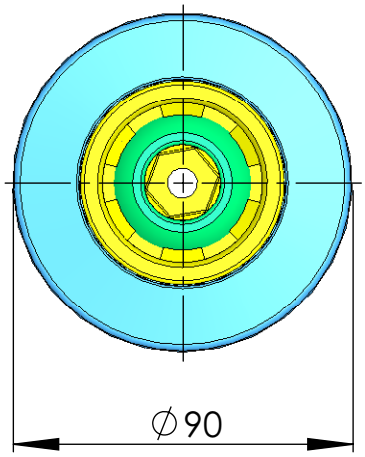

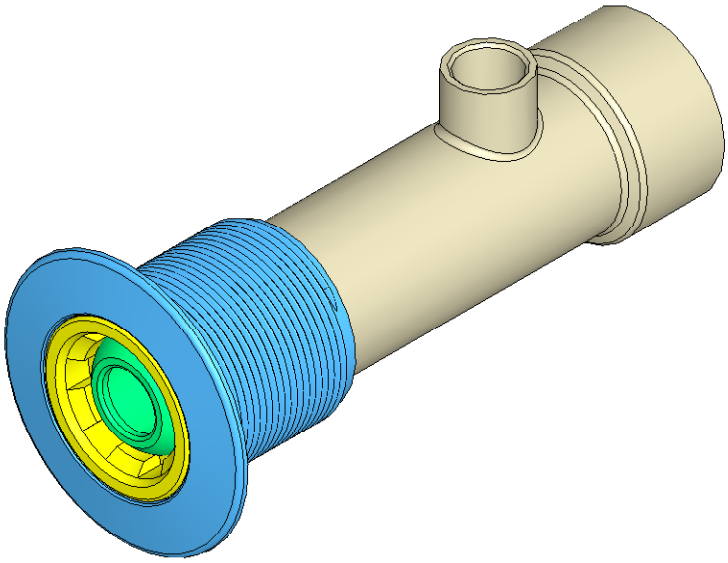

Nota: Unidades en mm
Note: Units in mm